REEME
INOVAÇÃO EM ILUMINAÇÃO

PÚBLICA
LD-7P/70

Imagens meramente ilustrativas

LUMINÁRIA PÚBLICA LD-7P/70-XXXX-140

Luminária pública LED, certificada de acordo com a portaria n°62, de 17 de fevereiro 2022. Injetada em liga de alumínio. Fechada com vidro plano. Fixação em braço e/ ou núcleo central. Projetada para o uso com tecnologia LED SMD (Light Emitting Diode) de alto desempenho e qualidade, possuindo vida útil maior que 102.000 horas. Dimerizável 1-10 Vcc. Proteção contra surtos de 10KV e 12 KA. Acabamento com pintura eletrostática em poliéster na cor cinza Munsell N6,5 (a pedido fornecemos em outras cores).

INMETRO

FABRICAÇÃO NACIONAL

5 ANOS DE GARANTIA

BR

138 LM/W

ÁREA DE APLICAÇÃO

VIA PÚBLICA | PRAÇA | MARÍTIMO | CONDOMÍNIO | ESTACIONAMENTO

CARACTERÍSTICAS TÉCNICAS

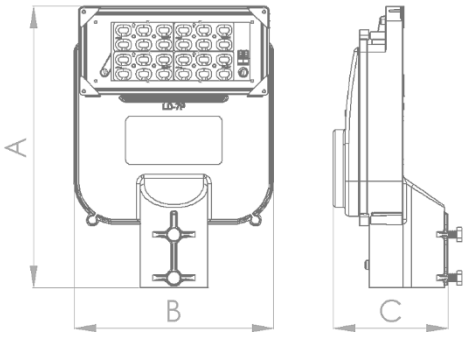

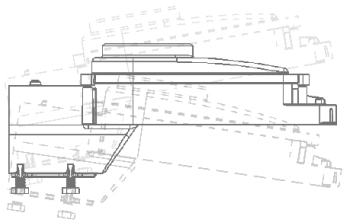

AJUSTE DE ÂNGULO

DIMENSÕES	
A	291MM
B	207MM
C	119MM

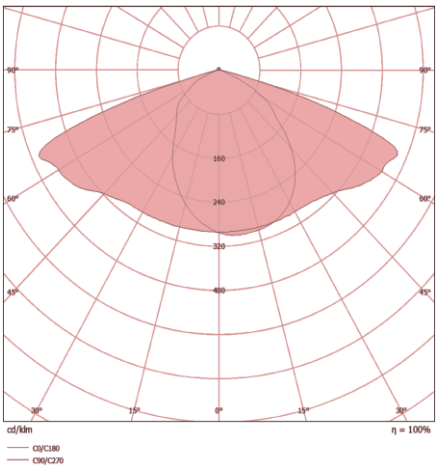

TIPO II MÉDIO / ÂNGULO 0° LIMITADA

NORMAS

· NBR IEC - 60598-1 Requisitos Gerais e Ensaios.

· NBR IEC - 60529 Grau de Proteção para Invólucros de Equipamentos Elétricos (Código IP).

· NBR IEC - 62031 Módulos de LED para Iluminação em Geral - Especificações de Segurança.

· IES LM 80-08 - Approved Method for Measurements Lumen Maintenance of LED Light Sources.

· IES TM 21 - Projecting Long Term Lumen Maintenance of LED light Sources.

· PORTARIA n°62 do Inmetro - 17 de fevereiro de 2022

CARACTERÍSTICAS LUMINOTÉCNICAS

Modelo:	LD-7P/70-XXXX-140
Fluxo ta@25°C (lm ±10%):	9.660
Potência ta@25°C (W ±10%):	70
Eficiência ta@25°C (lm/W ±10%):	138
Temperatura de Cor:	4.000K | 5.000K
Índice Rep. De Cor (IRC):	> 70
Característica Fotométrica:	TIPO II | MÉDIO | LIMITADA

CARACTERÍSTICAS ELÉTRICAS

Tensão:	90 a 305 VAC
Frequência:	50 / 60 Hz
Fator de Potência:	> 0,98
THD:	< 10%
Proteção Contra Surto:	10 kV / 12 kA
Classe de Isolamento:	Classe I

CARACTERÍSTICAS MECÂNICAS

Índice de Proteção Corpo Óptico	IP 66
Índice de Proteção Impacto:	IK - 08
Braço:	Até Ø63 mm
Massa:	2,5kg
Torque de Fixação:	8 N* m /0,5 N* m
Área Vélica:	0,02 m^2

CARACTERÍSTICAS GERAIS

Fabricação:	Reeme Repuxação e Metalúrgica Ltda.
País de Origem:	Brasil
Vida Útil:	> 90.000 horas @L70
Validade para Armazenamento:	Indeterminada

ESPECIFICAÇÃO DE PRODUTO

LD - 7P	70	XXXX	140
MODELO	POTÊNCIA	TEMPERATURA DE COR	EFICIÊNCIA MÍNIMA DA LINHA

OPCIONAIS

SEM TOMADA

SHORTING CAP

COM TOMADA
3 pinos | 7 pinos

RELÉ
Com Relé Fotoelétrico ou Controlador de Telegestão

CUNHA
Ajuste de ângulo

NÍVEL BOLHA

EXEMPLO DE OPÇÕES DE CORES

CASES REEME

ILUMINAÇÃO LED EIXO RODOVIÁRIO

AS LUMINÁRIAS DA LINHA REEME LD-7P-70 SÃO CERTIFICADAS E PRODUZIDAS CONFORME PORTARIA N° 62 DO INMETRO DE 17 DE FEVEREIRO DE 2022.

REGISTRO INMETRO
003307/2022

VISITE NOSSAS REDES SOCIAIS

Rua Sassaki, 499 - Cidade Ademar
São Paulo, SP - 04403-000
vendas@reeme.com.br
Tel: (11) 5562-1944 | 3525-3290 | (11) 94784-8332